Peter Frei Immobilien

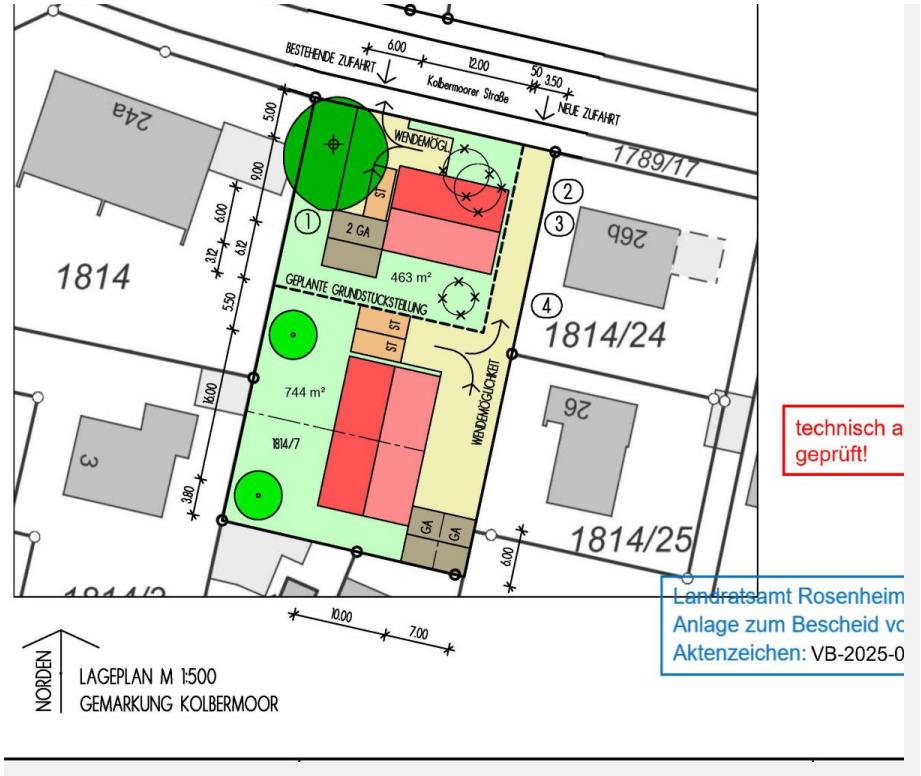

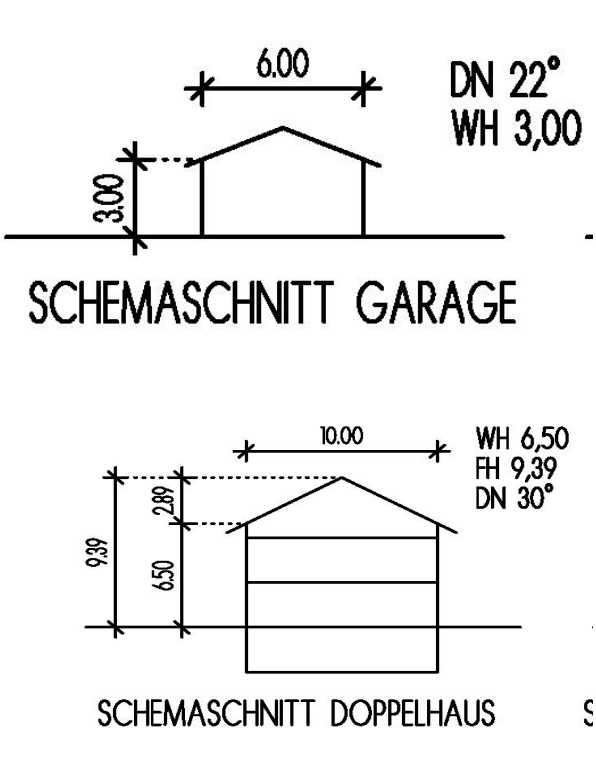

Objektnummer 1224#ls9Wih

DAS Baugrundstück für IHR großzügiges Einfamilienhaus oder 2 Doppelhaushälften

Eckdaten

Kaufpreis	***860.000,00 €***
Provision	***3,57 inkl. MwSt.***
Grundstücksfläche	***744,0 m²***

Peter Frei Immobilien
Dietramszeller Str. 9 | 83624 Otterfing
Telefon: 08024 6467234 | Mobil: 0172 8166147 | Fax: 08024 6467613

Online ansehen

Energieausweis

Energieausweis ist in Bearbeitung

Objektbeschreibung

Lage

Das Baugrundstück befindet sich in einem ruhigen Wohngebiet in Bad Aibling, einer charmanten Stadt in Oberbayern. Der Stadtteil, in dem sich die Immobilie befindet, zeichnet sich durch seine grünen Straßen und gepflegten Gärten aus. In unmittelbarer Nähe gibt es Einkaufsmöglichkeiten, Schulen und öffentliche Verkehrsmittel. Die Nachbarschaft ist freundlich und familienfreundlich, was sie zu einem idealen Ort für Familien macht, die nach einem Zuhause suchen.

Bad Aibling ist eine malerische Kurstadt, die für ihre Thermalquellen und Kurbehandlungen bekannt ist. Die Stadt bietet eine Vielzahl von Freizeitmöglichkeiten, darunter Spaziergänge im Kurpark, Radtouren entlang des Mangfall-Radwegs und Ausflüge in die umliegende Natur. Darüber hinaus verfügt Bad Aibling über eine gute Infrastruktur mit zahlreichen Geschäften, Restaurants und kulturellen Einrichtungen. Die verkehrsgünstige Lage der Stadt ermöglicht es den Bewohnern, schnell in die umliegenden Städte wie Rosenheim oder München zu gelangen.

Die Region um Bad Aibling herum ist geprägt von einer atemberaubenden Landschaft mit hügeligen Wiesen, Wäldern und Seen. Die bayrischen Alpen sind nur eine kurze Autofahrt entfernt, was Outdoor-Enthusiasten viele Möglichkeiten zum Wandern, Skifahren und Bergsteigen bietet. Die Region ist auch für ihre traditionelle bayrische Küche und ihre charmanten Dörfer bekannt, die einen Einblick in die bayerische Kultur und Lebensweise bieten. Insgesamt bietet die Region um Bad Aibling herum eine hohe Lebensqualität und eine naturnahe Umgebung, die es zu einem begehrten Wohnort macht.

Peter Frei Immobilien
Dietramszeller Str. 9 | 83624 Otterfing
Telefon: 08024 6467234 | Mobil: 0172 8166147 | Fax: 08024 6467613

Online ansehen

Objektbeschreibung

Auf diesem Grundstück findet IHR Traumhaus einen zentralen und doch ruhigen Platz. Aufgrund der festgelegten Maße von maximal 10 x 16 Meter ist die Errichtung von zwei Doppelhaushälften oder einem großzügigen Einfamilienhaus möglich. Erd- und Obergeschoss dürfen um das ausbaubare Dachgeschoss ergänzt werden. Bei einer Dachneigung von 30 ° ist dieses Geschoss noch sehr gut nutzbar.

Im genehmigten Vorbescheid wurde eine Wandhöhe von 6,5 m und die Firsthöhe von 9,39 m festgelegt.

Für ihre KFZ können 2 Garagen mit einer Wandhöhe von bis zu 3 m errichtet werden. Zusätzlich sind gemäß Stellplatzsatzung je nach Wohneinheiten und Wohnfläche weitere Stellplätze nötig.

Das Grundstück ist mit einem abbruchreifen Einfamilienhaus bebaut. Dieses Haus ist derzeit noch vermietet. Bis zur Zahlung des Kaufpreises kann der Mietvertrag aufgehoben und das Haus geräumt werden.

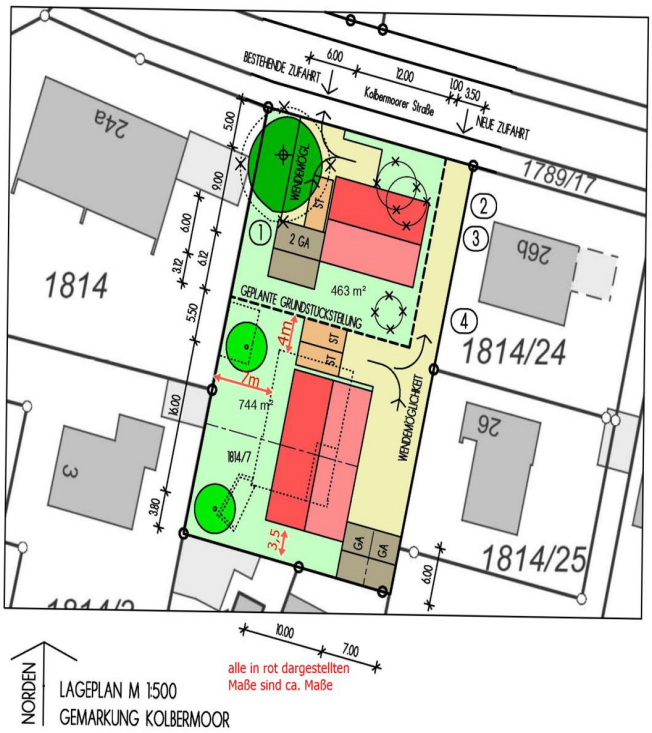

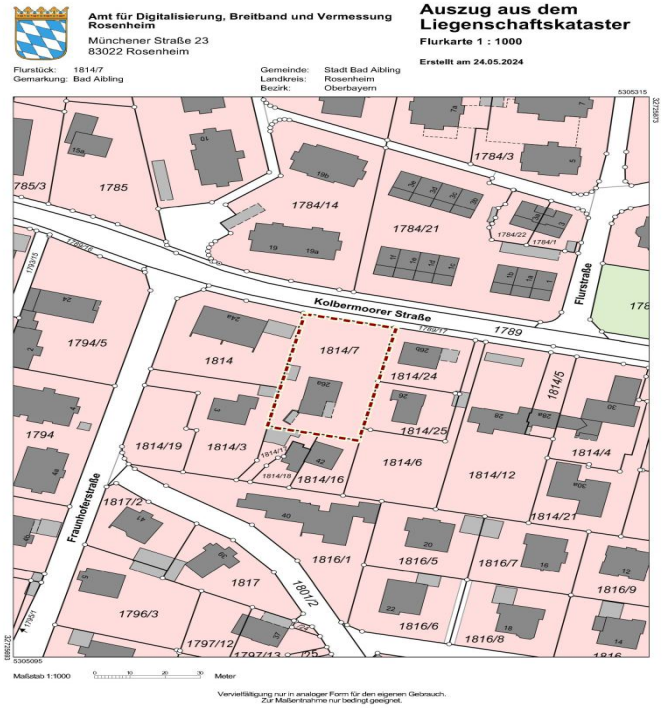

Peter Frei Immobilien
Dietramszeller Str. 9 | 83624 Otterfing
Telefon: 08024 6467234 | Mobil: 0172 8166147 | Fax: 08024 6467613

Online ansehen